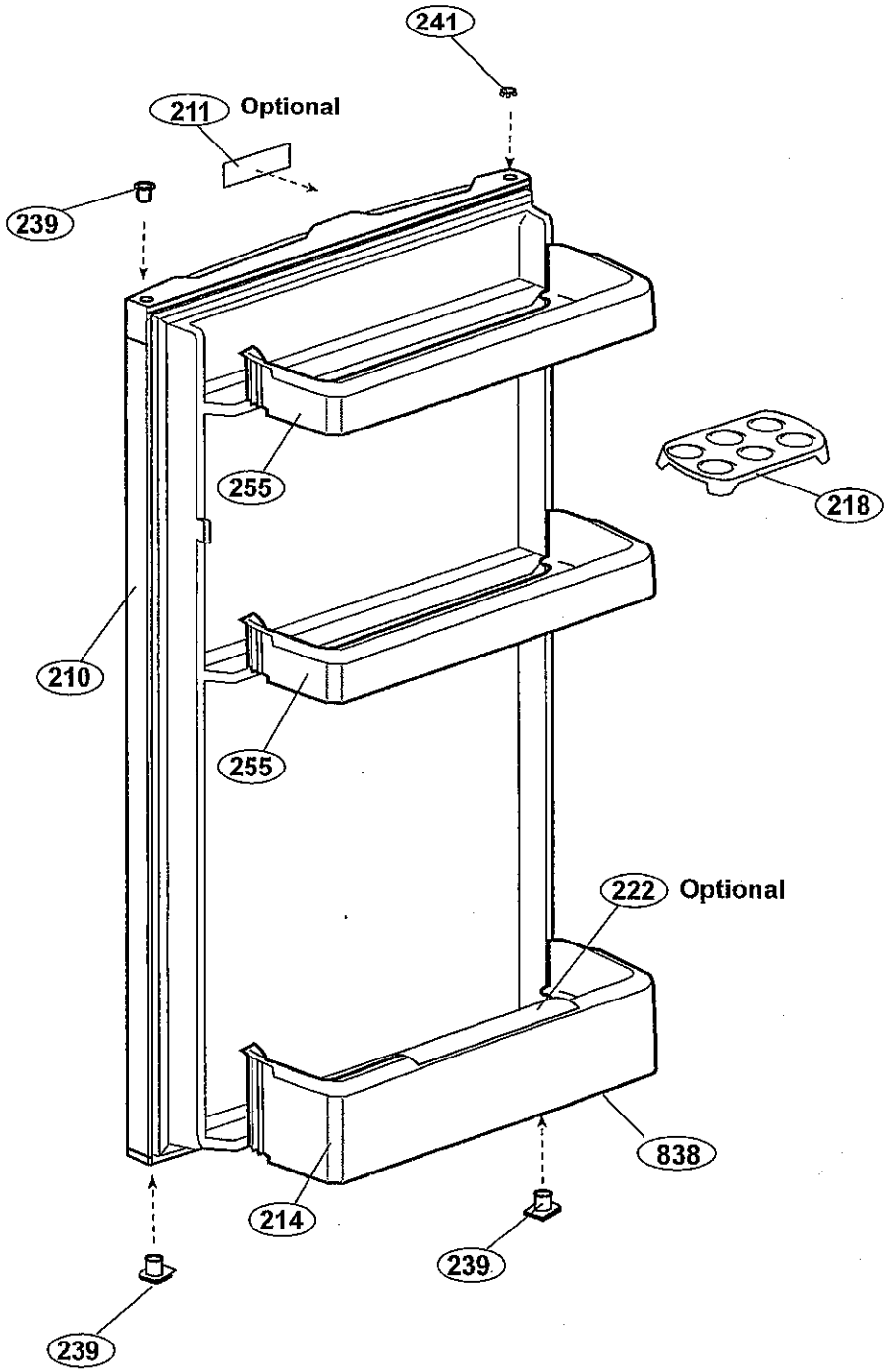
241
211 Optional
239
255
218
210
255
222 Optional
838
214
239
239

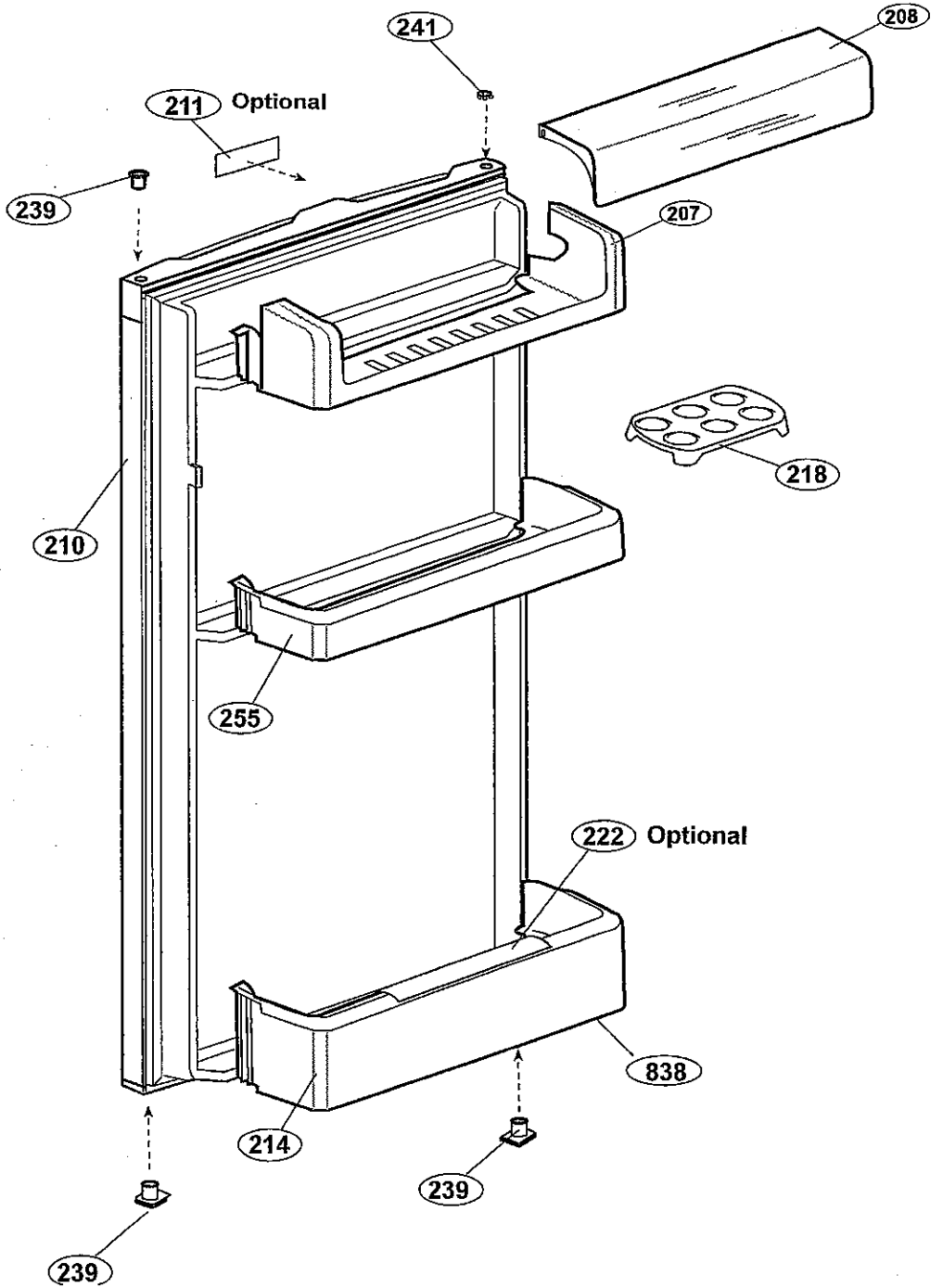
241
208
211 Optional
239
207
218
210
255
222 Optional
838
214
239
239

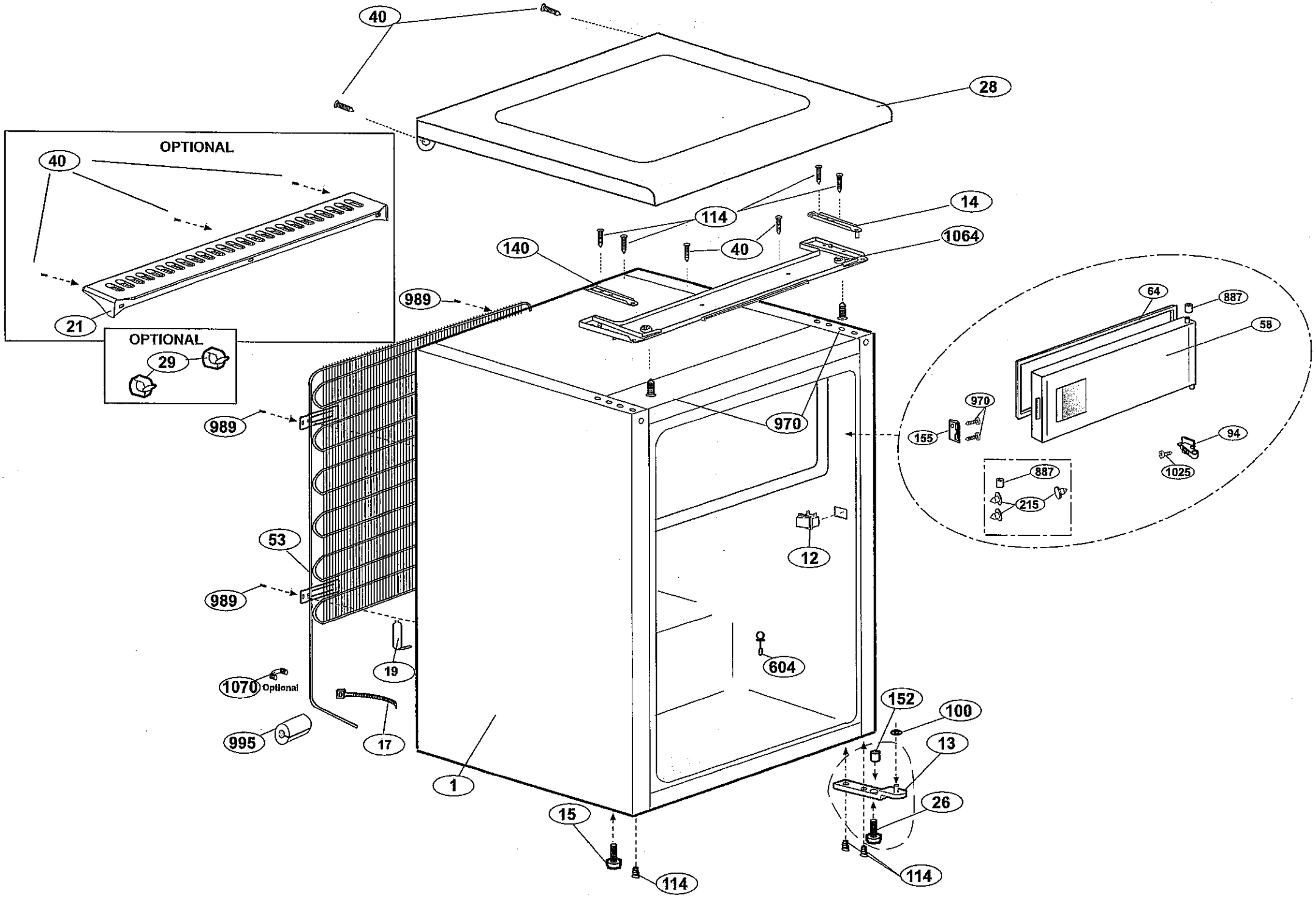
40
28
OPTIONAL
40
21
OPTIONAL
29
114
14
40
1064
140
989
989
970
64
887
58
970
155
94
1025
887
215
53
12
989
604
19
1070
Optional
995
17
152
100
13
1
26
15
114
114

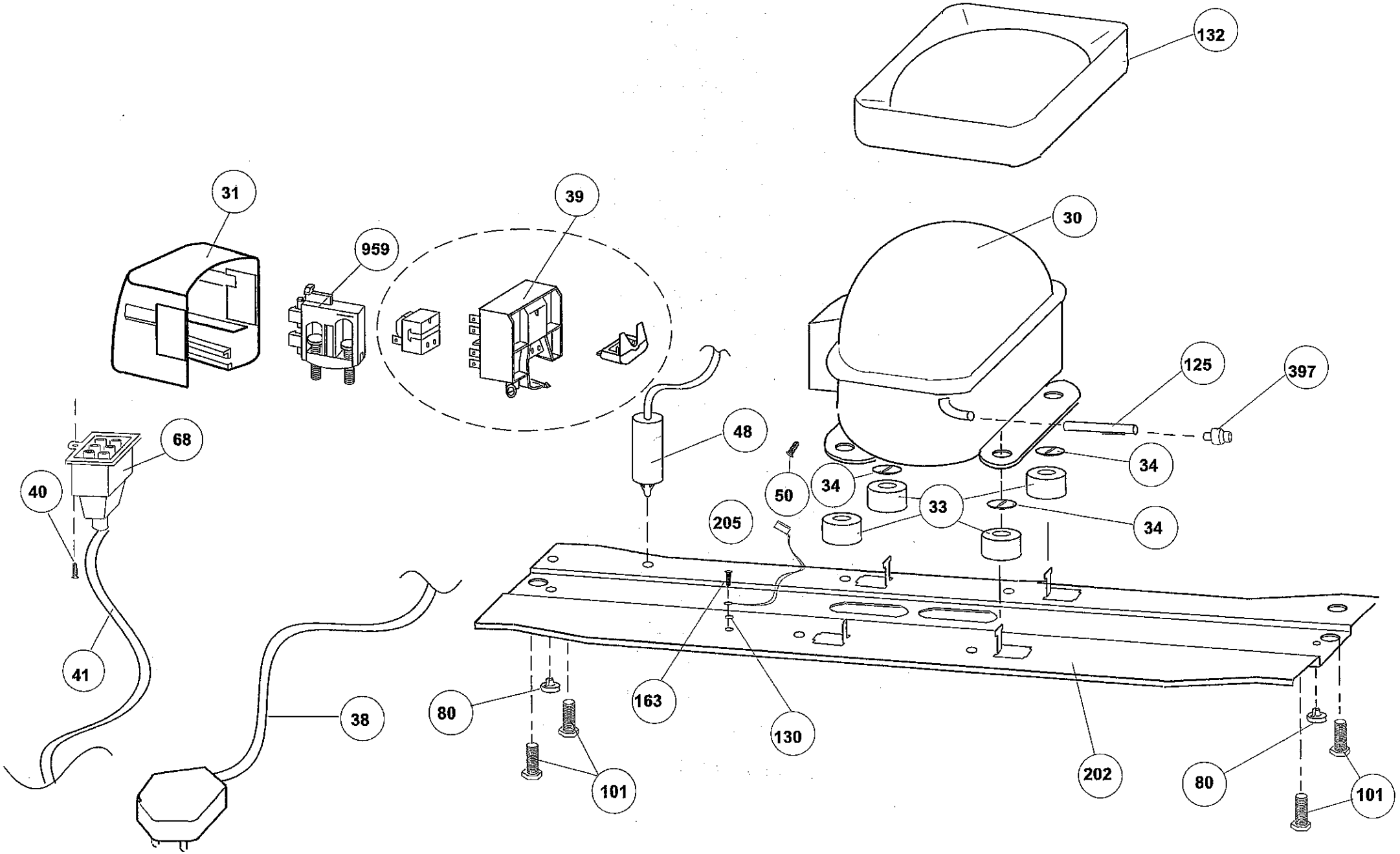
132
31
39
959
30
125
397
68
48
40
50
34
34
33
34
205
41
38
80
163
130
202
80
101
101

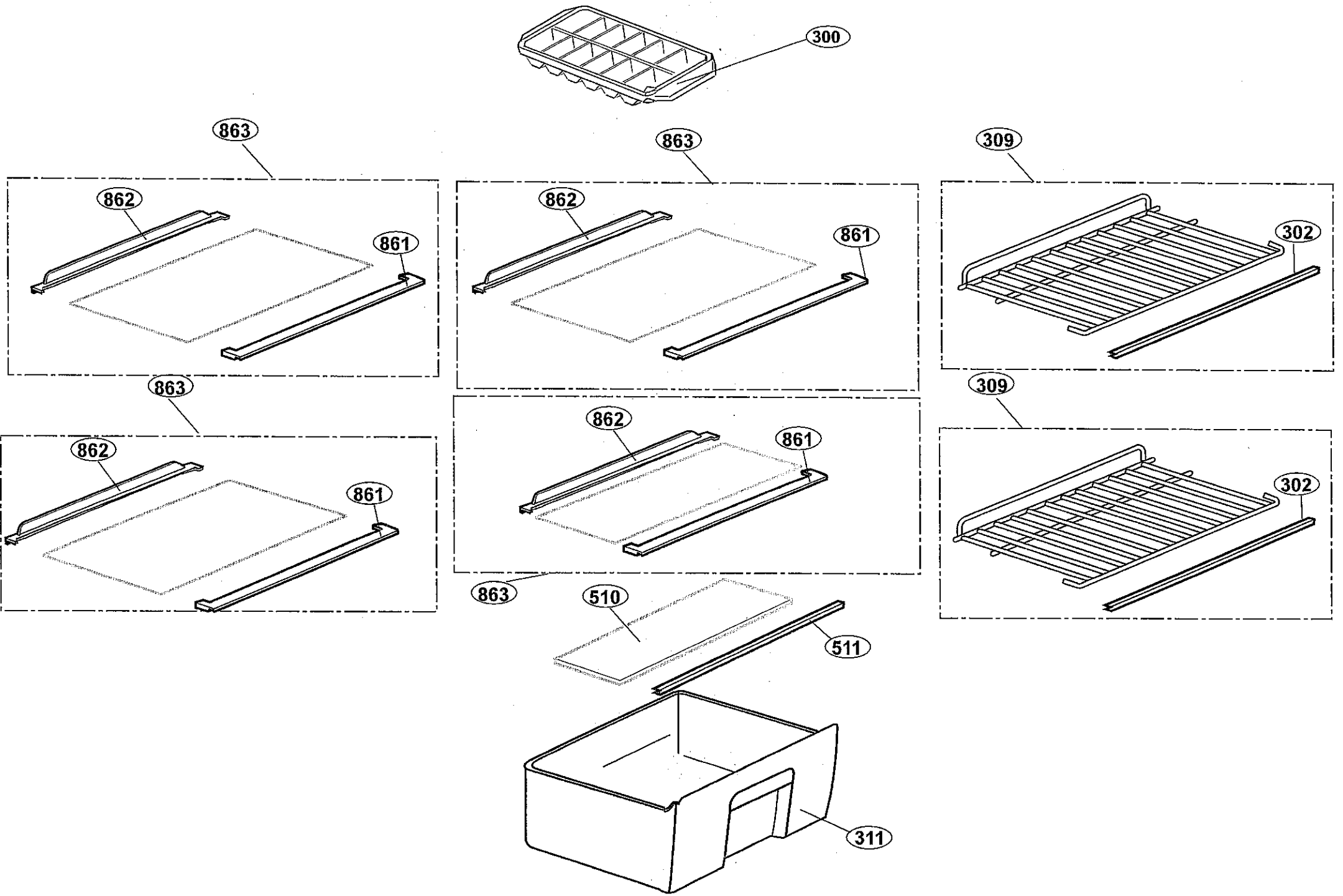
300
863
862
861
863
862
861
309
302
863
862
861
863
862
861
309
302
863
510
511
311

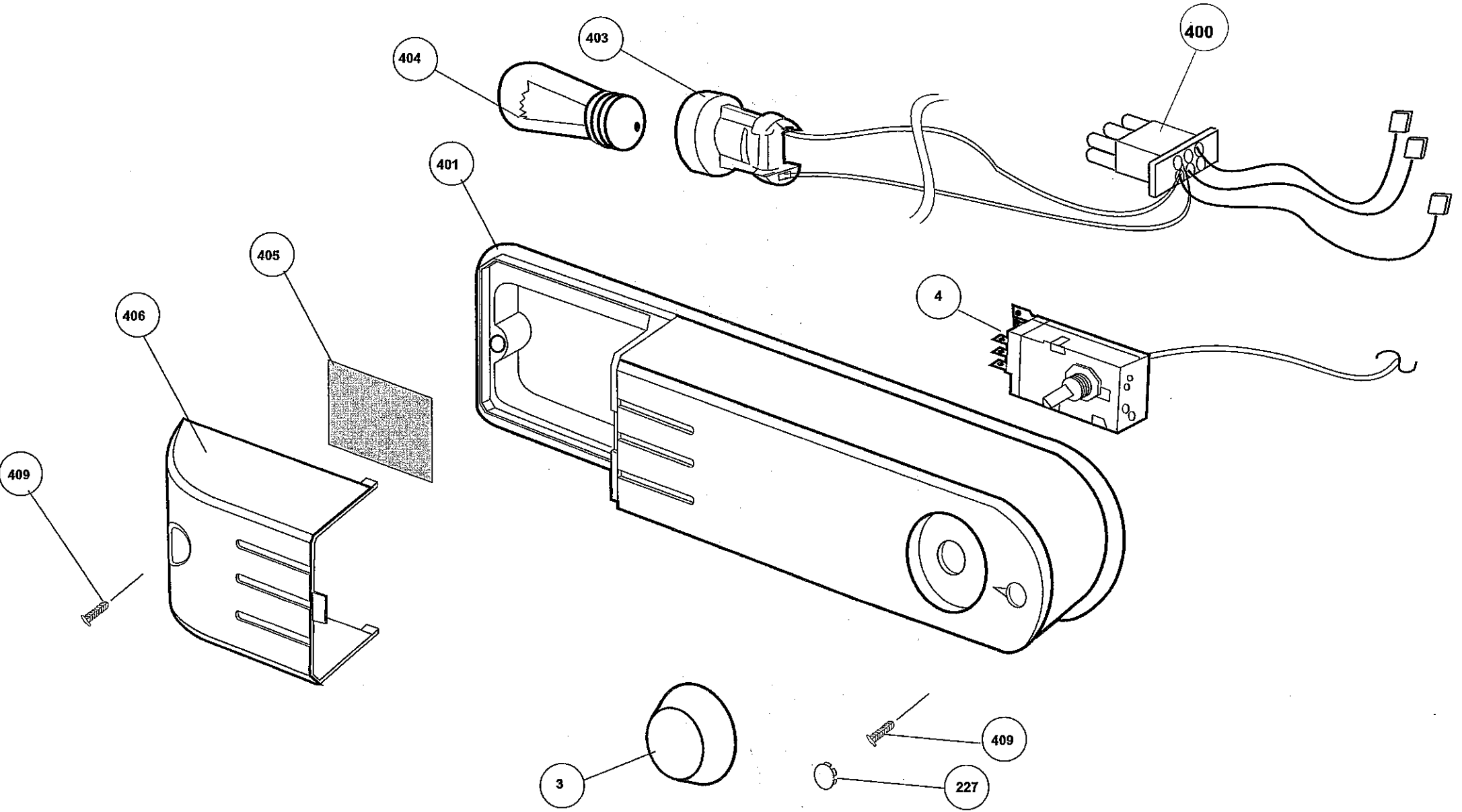
400
403
404
401
405
406
4
409
3
409
227